Electrodomésticos
2021

Amica
for living

SUGAR
10:00
Amica

Indice

Pag 1

FRÍO

Pag 27

LAVADO & SECADO

Pag 47

PLACAS

Pag 37

LAVAVAJILLAS

Pag 55

HORNOS

Pag 65

MICROONDAS

Somos especialistas en Cocción

Amica tiene una dilatada tradición en el diseño y fabricación de hornos, placas y microondas, lo que se traduce en una experiencia de cocinar única y diferente con un alto grado de satisfacción de nuestros clientes. Como resultado de esta especialización en cocción disponemos de un catálogo de productos muy competitivo que cuenta siempre con el diseño más vanguardista, las últimas innovaciones y las prestaciones exclusivas Amica.

CEMEVISA
A tu lado desde 1963

CEMEVISA distribuidor exclusivo de la marca para España y Portugal

Una marca europea con prestigio internacional

Amica es un prestigioso fabricante europeo de electrodomésticos con 70 años de historia y presente en más de 50 países bajo cuatro marcas. Amica es una de las marcas más reconocidas en Europa Central y Occidental y ofrece un completo catálogo de electrodomésticos de cocina.

Calidad garantizada

Al comprar un electrodoméstico Amica puedes estar seguro de que lo tiene todo: calidad, durabilidad, eficiencia, estilo y servicio. Certificamos la seguridad de uso, compatibilidad electromagnética, eficiencia energética y cumplimiento de la normativa medioambiental en vigor en cada una de las partes fabricadas en nuestras instalaciones en Europa.

Amica

FRÍO

Amica

for living

Alimentos Frescos como el primer día con Amica

VitControl

¿Frutas y verduras frescas cuando queramos? No es necesario hacer compras diarias, cuando tenemos un Cajón VitControl. Un control deslizante especial de la humedad nos permite adaptar las condiciones al producto: reducir la humedad para las frutas y aumentarla para las verduras. ¡Todo para que permanezcan frescos y sabrosos durante más tiempo! Esto significa menos compras, mientras que nuestros productos se mantienen en perfectas condiciones por más tiempo. ¡Ahorrándonos tiempo y dinero!

Total No Frost

¿A quién le gusta descongelar su frigorífico? ¡A partir de ahora no tendremos que volver a hacerlo! La tecnología Total NoFrost monitorea constantemente el nivel de humedad en el refrigerador y el congelador, asegurando que no haya escarcha en el interior. Sin escarcha significa más que sin descongelación, también proporciona una mejor higiene y una mayor frescura del producto, ya que la temperatura estable en todo el refrigerador minimiza el riesgo de bacterias. No es necesario hacer nada, ¡solo ahorre tiempo con comodidad!

Fresh Zone

¿Quiere que la carne y el pescado se mantengan frescos durante más tiempo? ¡Ahora es posible, guardándolos en el contenedor FreshZone! La temperatura en el interior se mantiene entre 0-3C, perfecta para almacenar esos productos especiales, como carnes o pescados. ¡Mantienen su sabor, aroma y valores nutricionales durante más tiempo! Reducimos el riesgo de desperdiciar alimentos y ahorramos tiempo al comprar con menos frecuencia.

Ancho reducido

En cocinas más pequeñas, cada espacio cuenta. ¡Este aparato te ayuda a organizar tu cocina de manera efectiva! Elije un frigorífico SlimSize que se adapte de forma óptima al espacio del que dispones. ¡Aunque son más pequeños, los refrigeradores SlimSize conservan la misma capacidad! ¡Encuentra un lugar para todo en tu cocina!

Súper Enfriamiento

La función Súper Cooling ayuda a enfriar rápidamente el compartimento frigorifico, ayudando a preservar en perfecto estado todos los alimentos.

Súper Congelación

La función Súper Freezing ayuda a congelar rápidamente una gran cantidad de comida a la vez. Cuanto mas rápida es la congelación mayor es la conservación de los alimentos y sus nutrientes.

Función ECO

La función ECO establece la temperatura automáticamente en 4° para el frigorífico y -18° para el congelador. El Frigorífico gestiona ambos compartimentos con un consumo de energía optimizado.

AFC425X / Color Inox - Cod: 0000M258

Combi No Frost

201 x 59,5 x 65 cm

- » **Fresh Zone 0** - **VitControl con control humedad**
- » **Display** en Puerta doble zona
- » Función **ECO**
- » Función **Super Congelación / Super Enfriamiento**
- » **Iluminación LED**
- » Alarma de puerta abierta
- » **Botellero** Cromado 5 botellas
- » 4 Bandejas de Cristal
- » 1 Cajón Verdulero
- » **Zona 0-3**
- » 4 Balcones en Puerta
- » 3 Cajones congelador + 2 Baldas Cristal bajo Cajón
- » **Tirador Integrado** - **Puertas reversibles**
- » Capacidad útil **frigorífico**: **266 litros**
- » Capacidad útil **congelador**: **100 litros**
- » Potencia sonora: 41 dB(A)

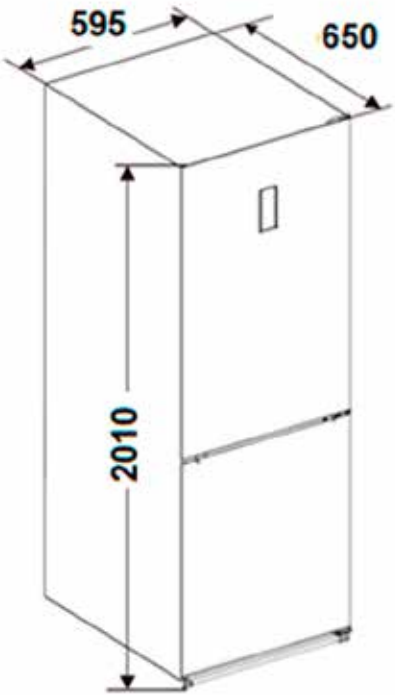

Amica

AFC325X / Color Inox - Cod: 0000M257

Combi No Frost

186 x 59,5 x 60 cm

- » Cajón Chiller **VitControl** con control humedad
- » **Display** en Puerta doble zona
- » Función **ECO**
- » Función **Super Congelación / Super Enfriamiento**
- » **Iluminación LED**
- » Alarma de temperatura y puerta abierta
- » **Botellero** Cromado 5 botellas
- » 4 Bandejas de Cristal
- » 1 Cajón Dual Verdulero / Chiller
- » 3 Balcones en Puerta
- » 3 Cajones congelador + 2 Baldas Cristal bajo Cajón
- » **Tirador Integrado** - **Puertas reversibles**
- » Capacidad útil **frigorífico**: **206 litros**
- » Capacidad útil **congelador**: **87 litros**
- » Potencia sonora: 41 dB(A)

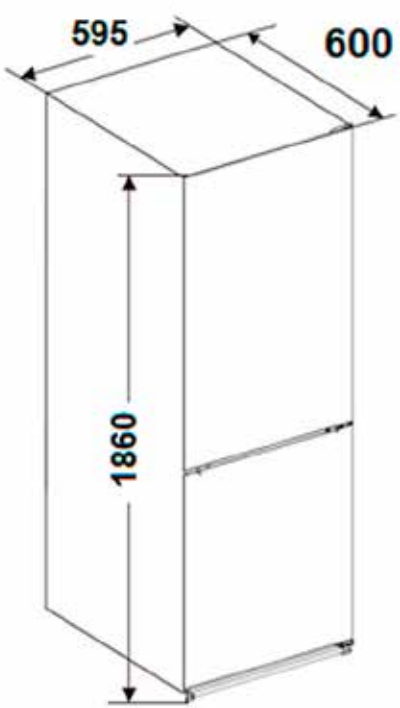

AFC325W / Color Blanco - Cod: 0000M256

Combi No Frost

186 x 59,5 x 60 cm

- » Cajón Chiller **VitControl** con control humedad
- » **Display** en Puerta doble zona
- » Función **ECO**
- » Función **Super Congelación / Super Enfriamiento**
- » **Iluminación LED**
- » Alarma de temperatura y puerta abierta
- » **Botellero** Cromado 5 botellas
- » 4 Bandejas de Cristal
- » 1 Cajón Dual Verdulero / Chiller
- » 3 Balcones en Puerta
- » 3 Cajones congelador + 2 Baldas Cristal bajo Cajón
- » **Tirador Integrado** - **Puertas reversibles**
- » Capacidad útil **frigorífico**: **206 litros**
- » Capacidad útil **congelador**: **87 litros**
- » Potencia sonora: 41 dB(A)

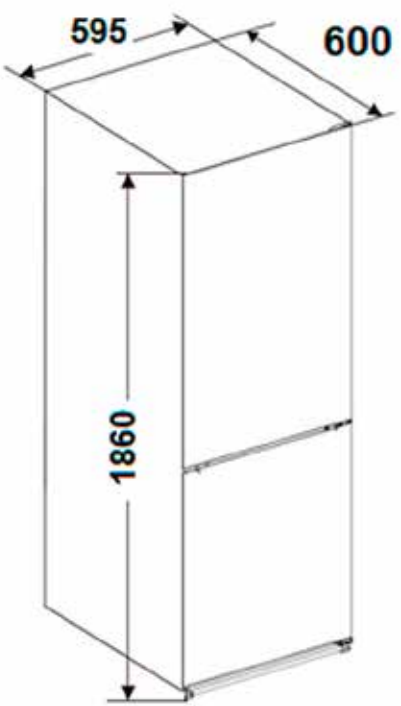

Amica

AFC320X / Color Inox - Cod: 0000M255

Combi No Frost

186 x 59,5 x 60 cm

- » Cajón Chiller **VitControl con control humedad**
- » Control Electrónico doble zona
- » Función **ECO**
- » Función **Super Congelación**
- » **Iluminación LED**
- » **Botellero** Cromado 5 botellas
- » 4 Bandejas de Cristal
- » 3 Balcones en Puerta
- » 3 Cajones congelador + 2 Baldas Cristal bajo Cajón
- » Alarma de temperatura y puerta abierta
- » **Tirador Integrado** - **Puertas reversibles**
- » Capacidad útil **frigorífico**: **206 litros**
- » Capacidad útil **congelador**: **87 litros**
- » Potencia sonora: 41 dB(A)

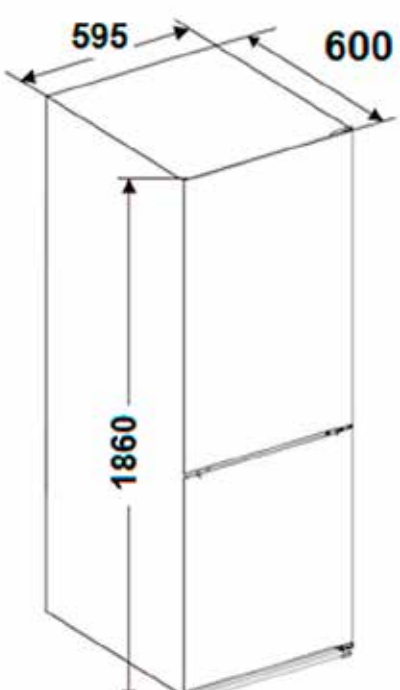

AFC320W / Color Blanco - Cod: 0000M254

Combi No Frost

186 x 59,5 x 60 cm

- » Cajón Chiller **VitControl con control humedad**
- » Control Electrónico doble zona
- » Función **ECO**
- » Función **Super Congelación**
- » **Iluminación LED**
- » **Botellero** Cromado 5 botellas
- » 4 Bandejas de Cristal
- » 3 Balcones en Puerta
- » 3 Cajones congelador + 2 Baldas Cristal bajo Cajón
- » Alarma de temperatura y puerta abierta
- » **Tirador Integrado** - **Puertas reversibles**
- » Capacidad útil **frigorífico**: **206 litros**
- » Capacidad útil **congelador**: **87 litros**
- » Potencia sonora: 41 dB(A)

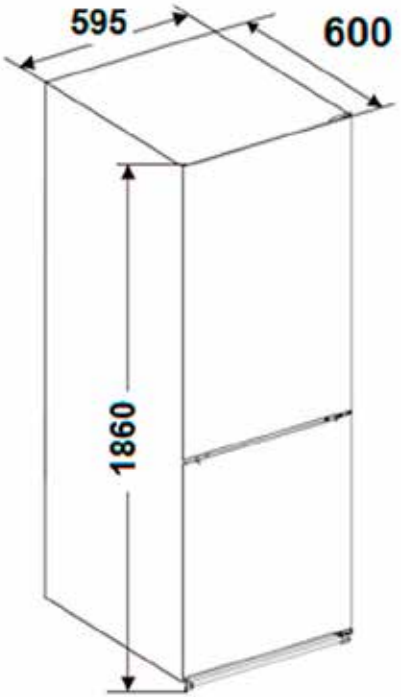

Amica

FK299.2FTZX / Puertas Inox - Cod: 0000M229

Combi No Frost

180 x **54,5** x 59 cm

- » **VitControl con control humedad**
- » Control de temperatura Electrónico
- » Sistema **AirFlow**
- » Función **Súper Enfriamiento**
- » Cajón VitControl / Plus; **Freshzone**
- » **Iluminación LED**
- » 3 Estantes Vidrio de Seguridad - 1 Cajón portaverduras en refrigerador
- » **Bloqueo infantil**
- » **Tirador Integrado** - **Puertas reversibles**
- » Pies ajustables frontales - Ruedecillas Traseras
- » Color de interior transparente Claro Azul
- » Capacidad útil **frigorífico**: **180 litros**
- » Capacidad útil **congelador**: **70 litros**
- » Potencia sonora: 41 dB(A)

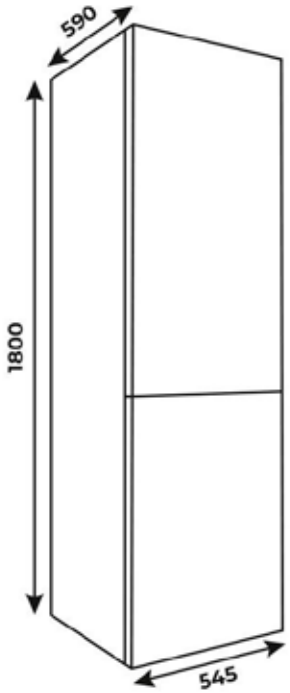

FK299.2FTZ / Color Blanco - Cod: 0000M228

Combi No Frost

180 x **54,5** x 59 cm

- » **VitControl con control humedad**
- » Control de temperatura Electrónico
- » Sistema **AirFlow**
- » Función **SuperCool**
- » Cajón VitControl / Plus; **Freshzone**
- » **Iluminación LED**
- » 3 Estantes Vidrio de Seguridad - 1 Cajón portaverduras en refrigerador
- » **Bloqueo infantil**
- » **Tirador Integrado** - **Puertas reversibles**
- » Pies ajustables frontales - Ruedecillas Traseras
- » Color del interior transparente Claro Azul
- » Capacidad útil **frigorífico**: **180 litros**
- » Capacidad útil **congelador**: **70 litros**
- » Potencia sonora: 41 dB(A)

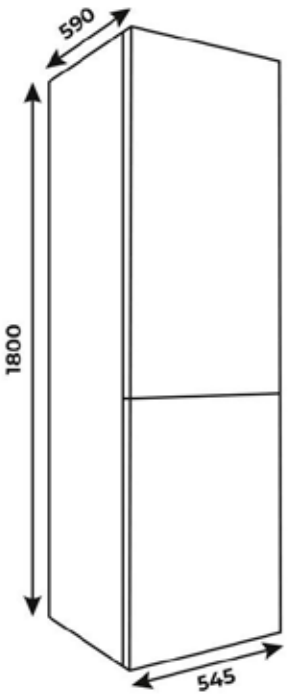

Amica

BK3165.4F / Integrable - Cod: 0000M217

Combi No Frost Congelador

177,6 x 54 x 54 cm

- **Puerta deslizante**
- Control de temperatura Mecánico
- Montaje de puerta deslizante
- Revestimiento interior anti-bacterias
- **Iluminación LED**
- **Frigorífico:** - 5 Bandejas vidrio templado - 2 Cajón para frutas y verduras - Bandeja **Botellero**
- **Congelador:** - No Frost - 3 Cestas - Bandeja para hielos
- **Puertas reversibles**
- Capacidad útil **frigorífico**: **182 litros**
- Capacidad útil **congelador**: **56 litros**
- Potencia sonora: 41 dB(A)

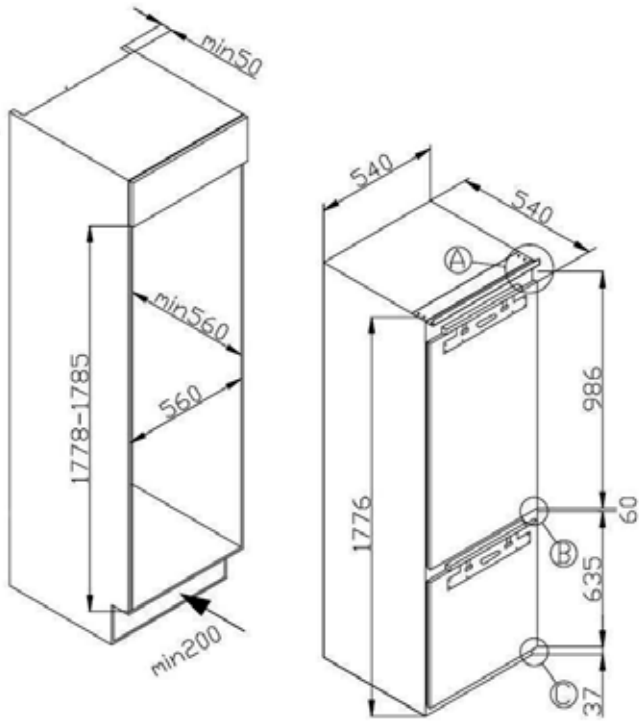

kc kitchen
CEMEVISA
A tu lado desde 1963

KGCR387100R / Color Rojo - Cod: 0000M240

Combi Estático

181 x **55** x 61,5 cm

- » Termostato mecánico
- » **Iluminación LED - Tirador Exterior**
- » Perfiles Metálicos en Baldas, Cajones y Bandejas
- » 4 Bandejas de Cristal
- » 1 Cajón Verdulero
- » 3 Balcones en Puerta
- » **Botellero** Cromado 2 Botellas
- » 3 Cajones congelador
- » **Puertas NO reversibles**. Bisagras a la derecha
- » Capacidad útil **frigorífico**: **181 litros**
- » Capacidad útil **congelador**: **63 litros**
- » Potencia sonora: 40 dB(A)

Estilo Retro

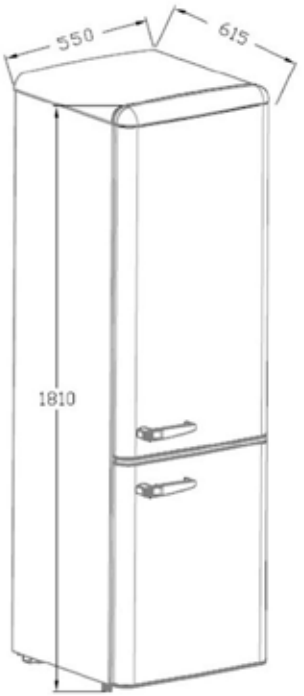

Amica

KGCR387100S / Color Negro - Cod: 0000M251

Combi Estático

181 x **55** x 61,5 cm

- » Termostato mecánico
- » **Iluminación LED - Tirador Exterior**
- » Perfiles Metálicos en Baldas, Cajones y Bandejas
- » 4 Bandejas de Cristal
- » 1 Cajón Verdulero
- » 3 Balcones en Puerta
- » **Botellero** Cromado 2 Botellas
- » 3 Cajones congelador
- » **Puertas NO reversibles**. Bisagras a la derecha
- » Capacidad útil **frigorífico**: **181 litros**
- » Capacidad útil **congelador**: **63 litros**
- » Potencia sonora: 40 dB(A)

Estilo Retro

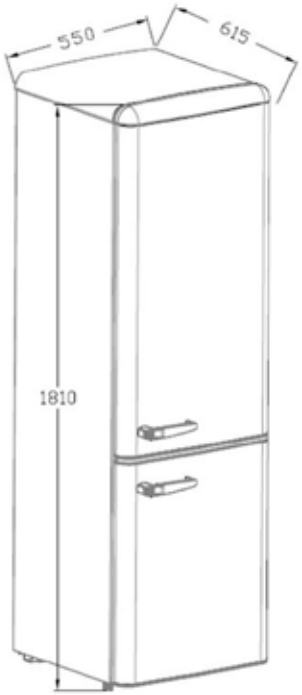

KGCR387100B / Color Crema - Cod: 0000M241

Combi Estático

181 x **55** x 61,5 cm

- » Termostato mecánico
- » **Iluminación LED - Tirador Exterior**
- » Perfiles Metálicos en Baldas, Cajones y Bandejas
- » 4 Bandejas de Cristal
- » 1 Cajón Verdulero
- » 3 Balcones en Puerta
- » **Botellero** Cromado 2 Botellas
- » 3 Cajones congelador
- » **Puertas NO reversibles**. Bisagras a la derecha
- » Capacidad útil **frigorífico**: **181 litros**
- » Capacidad útil **congelador**: **63 litros**
- » Potencia sonora: 40 dB(A)

Estilo Retro

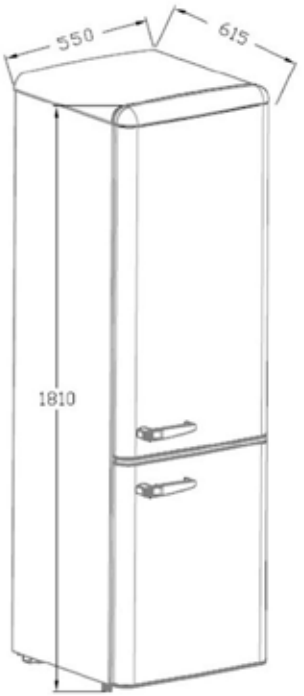

Amica

KGC15630R / Color Rojo - Cod: 0000M222

Frigorífico 2 puertas

144 x 55 x 61,5 cm

- » Control de temperatura: Mecánico
- » Color interior Transparente Azul Claro
- » **Iluminación LED - Tirador Exterior**
- » **Puertas NO reversibles**. Bisagras a la derecha
- » Tiradores horizontales externos
- » Frigorífico: - 3 Bandejas de vidrio templado - 1 Cajón para frutas y verduras - 1 Estante grande porta botellas - 2 Estante mediano
- » Congelador: - Recinto congelador con bandeja
- » Capacidad útil **frigorífico**: **168 litros**
- » Capacidad útil **congelador**: **45 litros**
- » Potencia sonora: 39 dB(A)

Estilo Retro

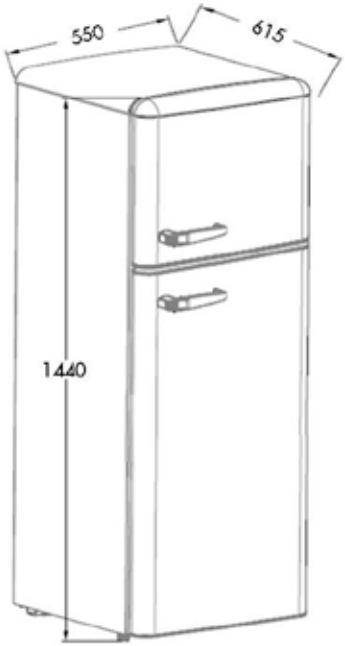

KGC15634S / Color Negro Cod: 0000M214

Frigorífico 2 puertas

144 x 55 x 61,5 cm

- » Control de temperatura: Mecánico
- » Color interior Transparente Azul Claro
- » **Iluminación LED - Tirador Exterior**
- » **Puertas NO reversibles.** Bisagras a la derecha
- » Tiradores horizontales externos
- » Frigorífico: - 3 Bandejas de vidrio templado - 1 Cajón para frutas y verduras - 1 Estante grande porta botellas - 2 Estante mediano
- » Congelador: - Recinto congelador con bandeja
- » Capacidad útil **frigorífico**: **168 litros**
- » Capacidad útil **congelador**: **45 litros**
- » Potencia sonora: 39 dB(A)

Estilo Retro

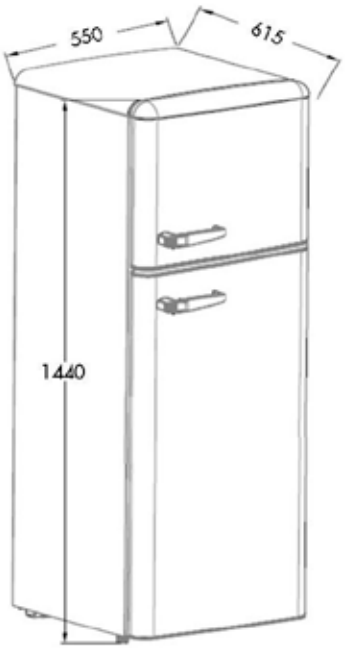

Amica

KGC15635B / Color Crema - Cod: 0000M215

Frigorífico 2 puertas

144 x 55 x 61,5 cm

- » Control de temperatura: Mecánico
- » Color interior Transparente Azul Claro
- » **Iluminación LED - Tirador Exterior**
- » **Puertas NO reversibles**. Bisagras a la derecha
- » Tiradores horizontales externos
- » Frigorífico: - 3 Bandejas de vidrio templado - 1 Cajón para frutas y verduras - 1 Estante grande porta botellas - 2 Estante mediano
- » Congelador: - Recinto congelador con bandeja
- » Capacidad útil **frigorífico**: **168 litros**
- » Capacidad útil **congelador**: **45 litros**
- » Potencia sonora: 39 dB(A)

Estilo Retro

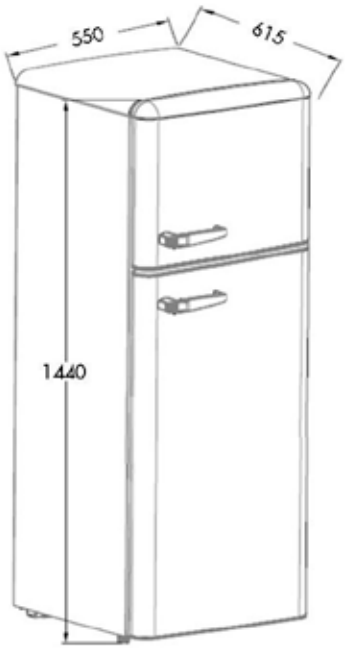

AFD300 / Color Blanco - Cod: 0000M250

Frigorífico 2 puertas

160 x 54 x 57 cm

- » Descongelación automática en frigorífico
- » Control mecánico
- » 4 Balcones en la puerta del frigorífico
- » 1 Cajón transparente de gran capacidad para verduras
- » 4 Bandejas de cristal en el frigorífico
- » **Luz** en el Frigorífico
- » Tirador integrado lateral
- » **Puertas Reversibles**
- » Capacidad útil **frigorífico**: **201 litros**
- » Capacidad útil **congelador**: **41 litros**
- » Potencia sonora: 40 dB(A)

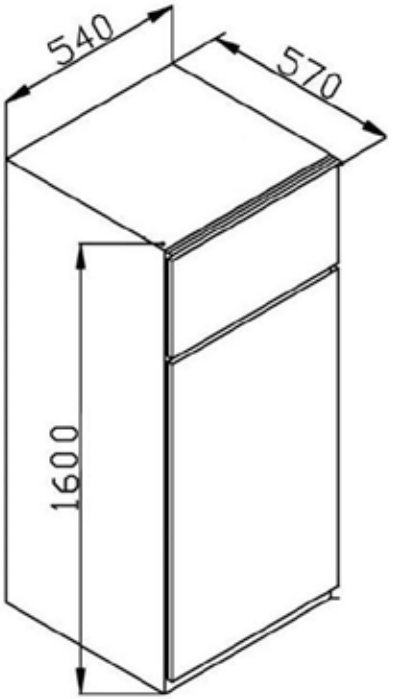

Amica

AFD200 / Color Blanco - Cod: 0000M249

Frigorífico 2 puertas

144 x 54 x 57 cm

- » Descongelación automática en frigorífico
- » Control mecánico
- » 3 Balcones en la puerta del frigorífico
- » 1 Cajón transparente de gran capacidad para verduras
- » 4 Bandejas de cristal en el frigorífico
- » Luz en el Frigorífico
- » **Tirador integrado lateral**
- » **Puertas Reversibles**
- » Capacidad útil **frigorífico**: **170 litros**
- » Capacidad útil **congelador**: **41 litros**
- » Potencia sonora: 41 dB(A)

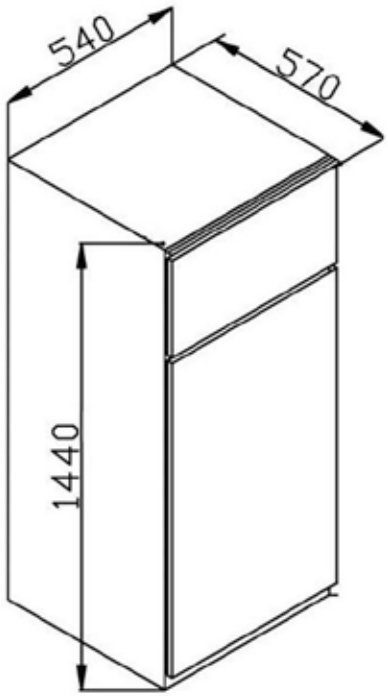

EVKS16182 / Integrable - Cod: 0000M226

Frigorífico Cooler 1 Puerta

87,9 x 54 x 54 cm

- **Puerta fija**
- Control Mecánico de temperatura
- **Luz LED**
- Color de interior Transparente Natural
- 3 estantes: Vidrio de Seguridad
- 3 Balcones en frigorífico
- 1 Cajones para frutas y verduras
- Bandeja para la botella de plástico
- Bandeja para huevos
- Tapón de toma de agua
- **Puerta reversible**
- Pies ajustables frontales
- Capacidad útil **frigorífico**: **135 litros**
- Consumo de energía: 92 kWh/año
- Potencia sonora 40 dB(A)

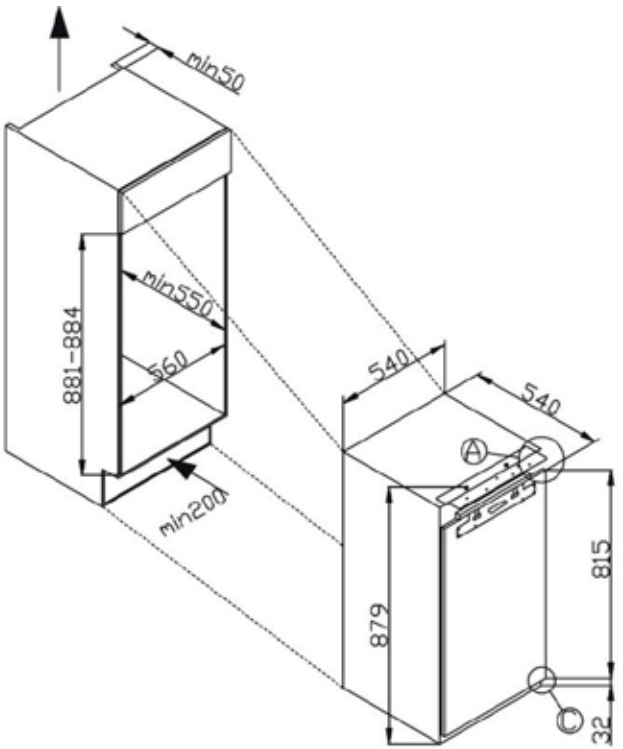

Amica

EGS16183 / Integrable - Cod: 0000M227

Congelador Vertical

87,9 x 54 x 54 cm

- » **Puerta fija**
- » Control Mecánico de temperatura
- » Tapón de toma de agua
- » **4 Cajones**
- » Bandeja para cubitos de hielo
- » Material de los estantes plástico
- » Color de interior transparente Natural
- » Puerta reversible
- » Pies frontales ajustables
- » Capacidad útil **congelador**: **77 litros**
- » Potencia sonora 40 dB(A)

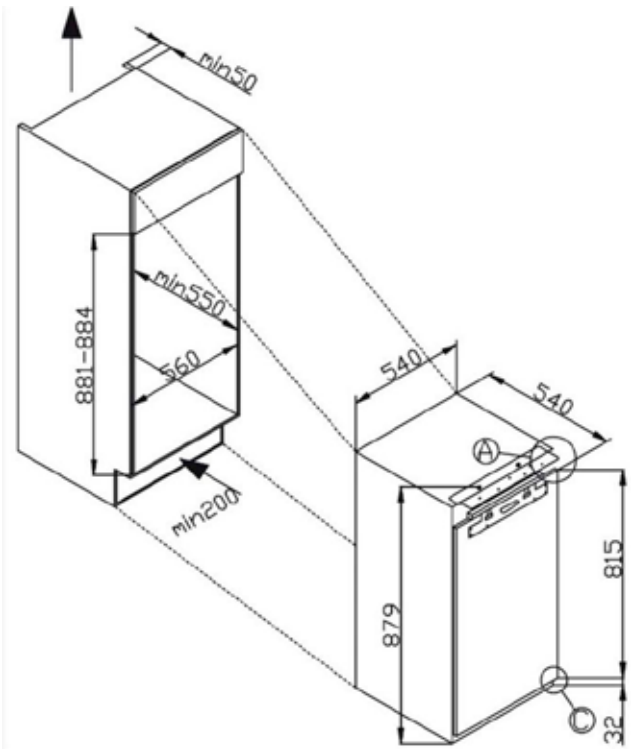

UM130.3/UKS16148 / Integrable - Cod: 0000M232

Frigo 1 puerta con Congelador

82-87 x 59,6 x 55 cm

» **Puerta Fija**
» Control de temperatura mecánico
» **Puertas reversibles derecha / izquierda**
» **Frigorífico:** - Color transparent natural - Iluminación incandescente - 1 estante - Bandejas Safety Glass - 2 balcones - 2 cajones para frutas y verduras - Bandeja de huevos
» Congelador: 4 estrellas - con balda intermedia - Bandeja de hielo
» Capacidad útil **frigorífico**: **95 litros**
» Capacidad útil **congelador**: **16 litros**
» Potencia sonora 40 dB(A)

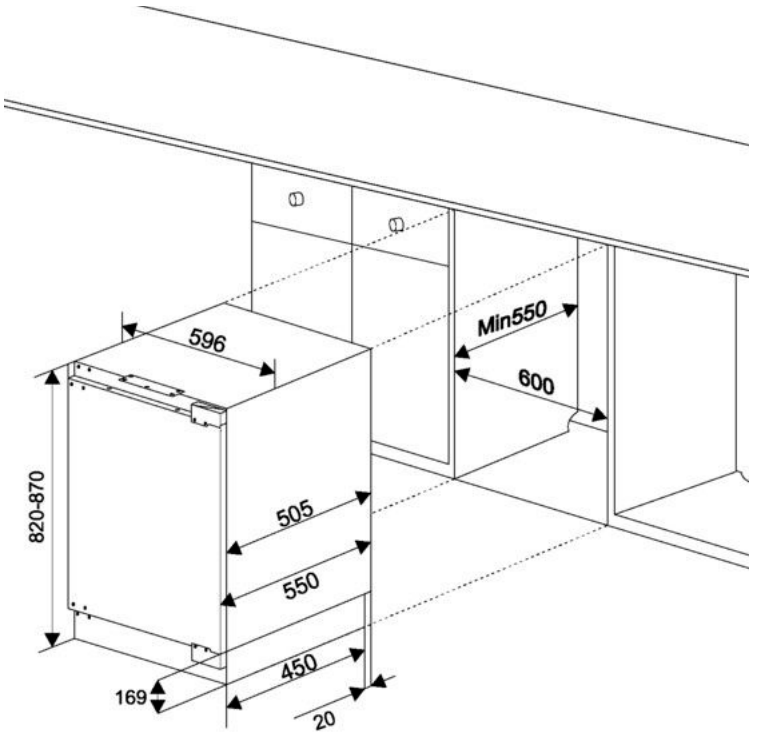

Amica

KS15610R / Color Rojo - Cod: 0000M209

Frigo 1 puerta con Congelador

86 x 55 x 61,5 cm

» Control de temperatura: Mecánico
» Color interior Transparente Azul Claro
» **Iluminación** interior **LED**
» **Puertas NO reversibles**. Bisagras a la derecha
» Tirador externo
» **Frigorífico:** - 1 Bandejas de vidrio templado - 1 Cajón para frutas y verduras - 1 Estante grande botellas - 2 Estantes medianos
» Capacidad útil **frigorífico**: **93 litros**
» Capacidad útil **congelador**: **13 litros**
» Potencia sonora 37 dB(A)

Estilo Retro

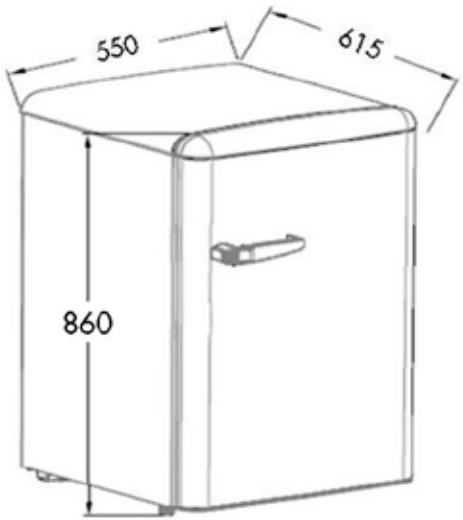

KS15614S / Color Negro - Cod: 0000M212

Frigo 1 puerta con Congelador

86 x 55 x 61,5 cm

- » Control de temperatura: Mecánico
- » Color interior Transparente Azul Claro
- » **Iluminación** interior **LED**
- » **Puertas NO reversibles**. Bisagras a la derecha
- » Tirador externo
- » **Frigorífico:** - 1 Bandejas de vidrio templado - 1 Cajón para frutas y verduras - 1 Estante grande botellas - 2 Estantes medianos
- » Capacidad útil **frigorífico**: **93 litros**
- » Capacidad útil **congelador**: **13 litros**
- » Potencia sonora 37 dB(A)

Estilo Retro

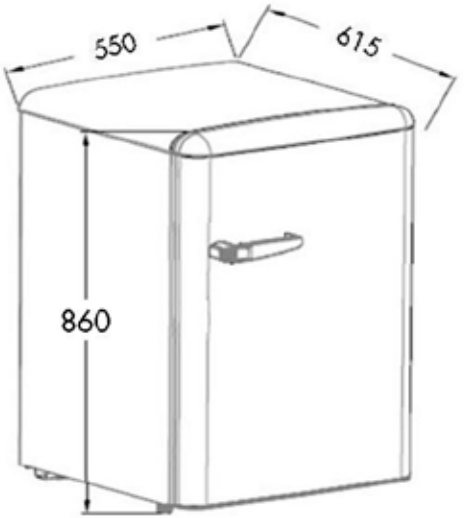

Amica

KS15615B / Color Crema - Cod: 0000M213

Frigo 1 puerta con Congelador

86 x 55 x 61,5 cm

- » Control de temperatura: Mecánico
- » Color interior Transparente Azul Claro
- » **Iluminación** interior **LED**
- » **Puertas NO reversibles**. Bisagras a la derecha
- » Tirador externo
- » **Frigorífico:** - 1 Bandejas de vidrio templado - 1 Cajón para frutas y verduras - 1 Estante grande botellas - 2 Estantes medianos
- » Capacidad útil **frigorífico**: **93 litros**
- » Capacidad útil **congelador**: **13 litros**
- » Potencia sonora 37 dB(A)

Estilo Retro

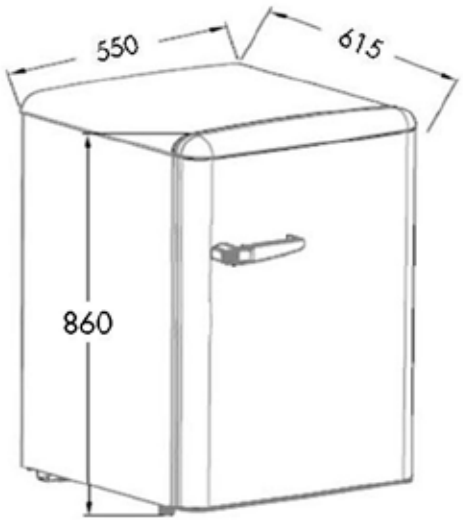

LAVADO

Amica

for living

Tus prendas suaves y esponjosas con Amica

Programa Lana

El programa especial de Lana limpia todas nuestras prendas favoritas mientras las protege para que no se deterioren. Con este programa todos tus prendas de lana permanecen perfectamente limpias, suaves y esponjosas como el primer día.

Programa Lavado a mano

Este programa limpia todas tus prendas delicadas suavemente, de otra manera requerirían su limpieza a mano

Programa antialergia

Gracias a la limpieza intensiva con un ciclo adicional de aclarado con agua caliente, toda tu colada es higienizada y quedara libre de ácaros y bacterias.

Bloqueo infantil

Esta función es especialmente útil para familias con niños. Previene cambios accidentales en la programación o ajustes de nuestra lavadora por parte de los niños.

Amica

AWD10614W / Color Blanco - Cod: 0002M232

Lavasecadora Carga Frontal

84,5 x 59,6 x 58,2 cm

- » Clase energética lavado y lavado/secado: C/E 2021
- » Panel de control Negro **Display Touch Control**
- » **15 Programas - Lavado Rápido 12 minutos**
- » **Programas especiales: Lana, Antialérgico y Edredón**
- » **Funciones especiales:** Grado de secado y Lavado rápido
- » **Programación Diferida**, Selector de Temperatura y Centrifugado
- » Control de Carga - **Bloqueo niños**
- » Puerta 470 mm - Ojo de buey 300 mm - Motor DC
- » Consumo energía anual 100 ciclos lavado/100 ciclos lavado y secado: 68/377 kWh
- » Consumo de agua por ciclo lavado/lavado y secado: 52/90 L
- » Nivel ruido centrifugado (dB): 77

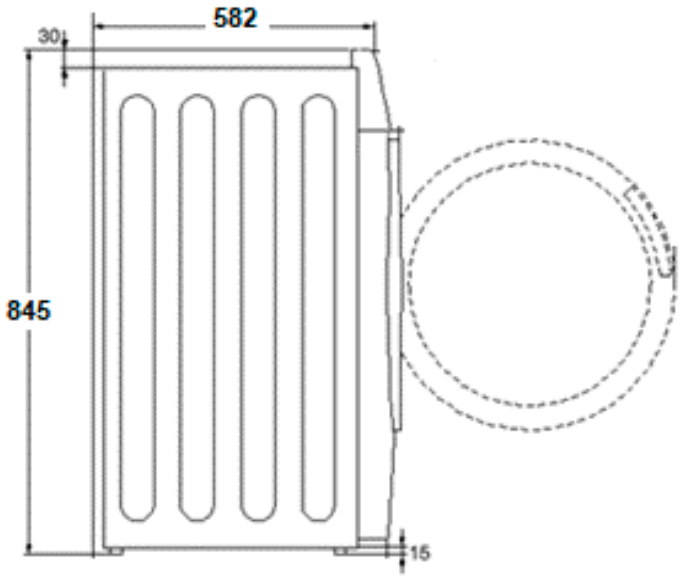

AWM10514W / Color Blanco - Cod: 0002M231

Lavadora Carga Frontal

84,5 x 59,7 x 58,2 cm

A G D | 10Kg | 1400 r.p.m

- Panel de control Negro **Display Touch Control**
- **15 Programas**
- **Programas especiales: Lana, Antialérgico y Lavado a mano**
- **Lavado Rápido 12 minutos**
- **Funciones especiales:** Fácil Plancha y Lavado rápido
- **Programación Diferida**, Selector de Temperatura y Centrifugado
- Control de Carga
- **Bloqueo niños**
- Puerta de 470 mm - Ojo de buey de 300 mm
- Motor DC
- Consumo energía anual por 100 ciclos: 79 kWh
- Consumo de agua por ciclo: 52 L
- Nivel ruido centrifugado (dB): 77

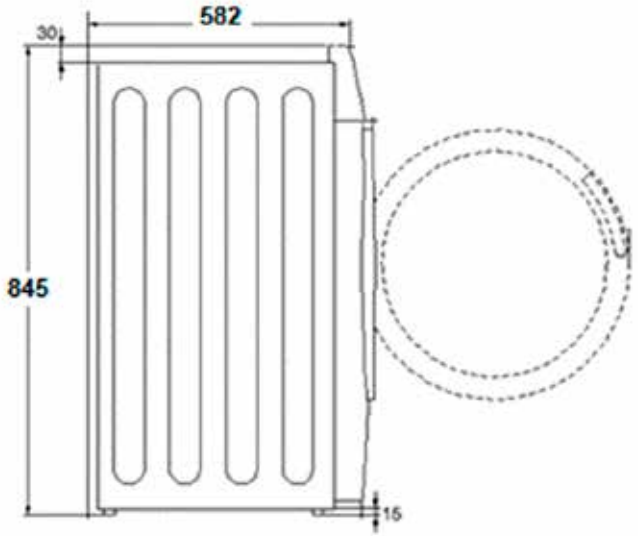

Amica

AWM8312W / Color Blanco - Cod: 0002M230

Lavadora Carga Frontal

84,5 x 59,7 x 55,7 cm

- **Display touch control**
- **15 Programas**
- **Programas especiales: Lana, Antialérgico y Lavado a mano**
- **Lavado Rápido 12 minutos**
- **Funciones especiales:** Fácil Plancha y Lavado rápido
- **Programación Diferida**, Selector de Temperatura y Centrifugado
- Control de Carga
- **Bloqueo niños**
- Puerta 440 mm - Ojo de buey 300 mm
- Motor universal
- Consumo energía anual por 100 ciclos: 73 kWh
- Consumo de agua por ciclo: 48 L
- Nivel ruido centrifugado (dB): 76

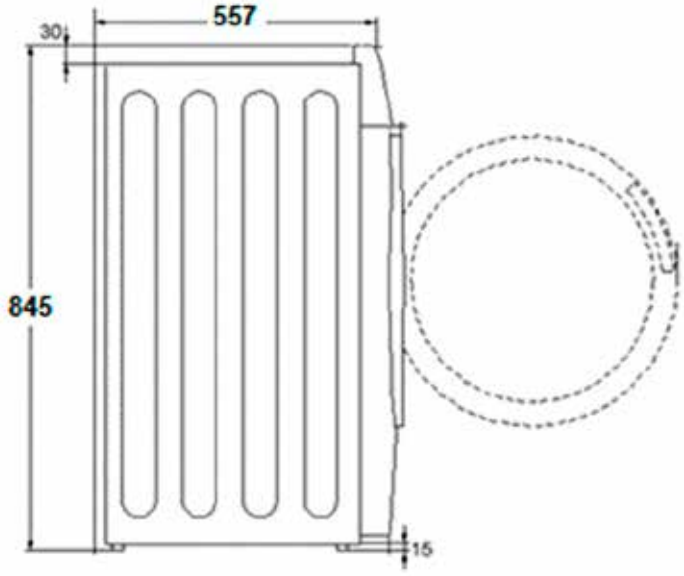

AWM7112W / Color Blanco - Cod: 0002M229

Lavadora Carga Frontal

84,5 x 59,7 x 52,7 cm

A↑G D | 7Kg | 1200 r.p.m

- » Control electrónico con **Display**
- » **15 Programas**
- » **Programas especiales: Lana, Antialérgico y Lavado a mano**
- » **Lavado Rápido 15 minutos**
- » **Programación Diferida**, Selector de Temperatura y Centrifugado
- » Control de Carga
- » **Bloqueo niños**
- » Puerta 440 mm - Ojo de buey 300 mm
- » Motor universal
- » Consumo energía anual por 100 ciclos: 69 kWh
- » Consumo de agua por ciclo: 45 L
- » Nivel ruido centrifugado (dB): 79

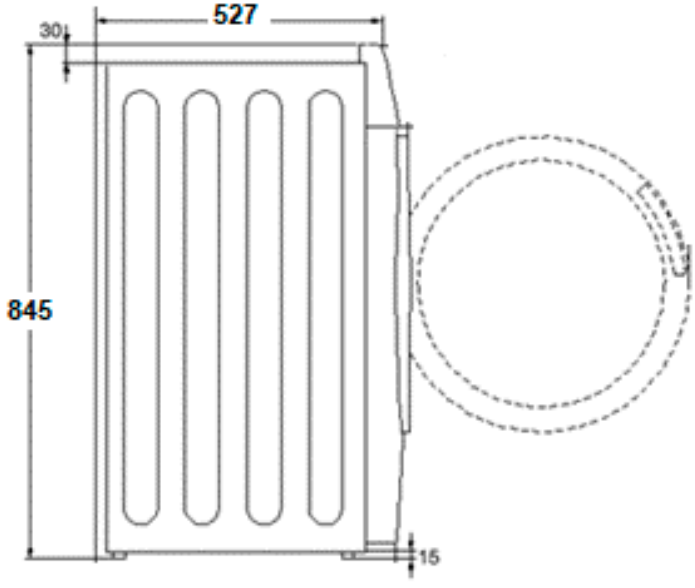

Amica

AWM6110W / Color Blanco - Cod: 0002M228

Lavadora Carga Frontal

84,5 x 59,6 x 49,7 cm

- » Control electrónico con **Display**
- » **15 Programas**
- » **Programas especiales: Diario 60 min, Antialérgico y Lavado a mano**
- » **Lavado Rápido 12 minutos**
- » **Programación Diferida**, Selector de Temperatura y Centrifugado
- » Control de Carga
- » **Bloqueo niños**
- » Puerta de 440 mm - Ojo de buey de 300 mm
- » Motor universal
- » Consumo energía anual por 100 ciclos: 65 kWh
- » Consumo de agua por ciclo: 43 L
- » Nivel ruido centrifugado (dB): 76

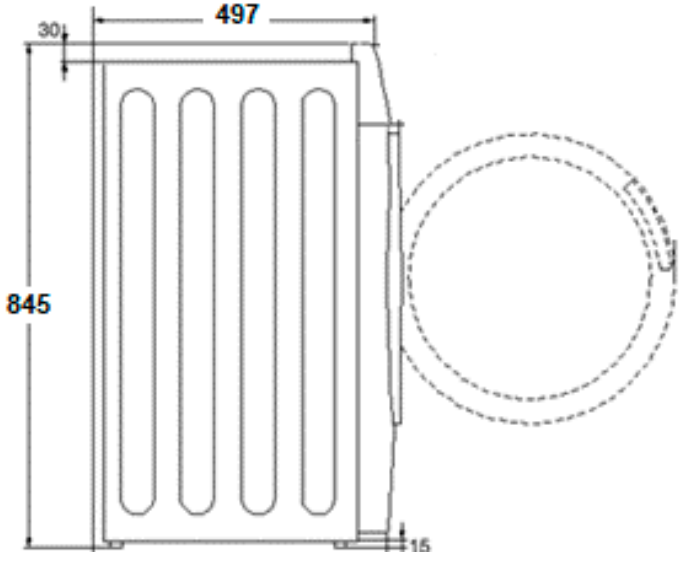

AWD86140BI / Integrable - Cod: 0002M211

Lavasecadora Carga Frontal

82,5 x 59,5 x 54 cm

» Clase energética lavado y lavado/secado: B/F 2021
» **Display LED**
» Indicador de fase de programa lavado
» Función **Inicio diferido**, pausa y reinicio automático, aviso sonoro
» **16 programas** de lavado: Algodón; Algodón ECO; Sintéticos; **Lana**; Delicado; Programa diario 58'; Camisa; **Fitness**; **Outdoor**; **Ropa oscura**; Autolimpieza; Aclarado; Lavado a mano; Express 15'; **Antialérgico**; **Mi favorito** (crea tu propio programa de lavado)
» **Niveles de secado**: Muy seco - Normal - Delicado
» Consumo energía anual por 100 ciclos solo lavado/lavado y secado: 55/400 kWh
» Consumo de agua por ciclo lavado/lavado y secado: 48/90 L
» Nivel ruido centrifugado (dB): 76

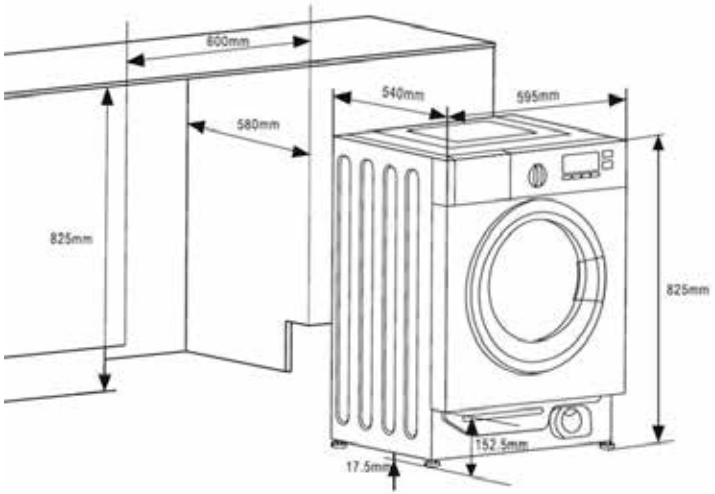

Amica

AWM81405 BI / Integrable - Cod: 0002M233

Lavadora Carga Frontal

82,5 x 59,5 x 54 cm

- **Display** 7 Segmentos Naranja - **16 Programas**
- **Programas especiales: Lana**, Favorito, Prelavado, Aclarado Extra y Lavado Rápido
- **Lavado Rápido 15 minutos**
- **Programación Diferida**, Selector de Temperatura y Centrifugado
- **Tambor Soft** extra cuidado
- Puerta Blanca 445 mm - Ojo de buey 310 mm
- Motor BLDC
- Consumo energía anual por 100 ciclos: 55 kWh
- Consumo de agua por ciclo: 48 L
- Nivel ruido centrifugado (dB): 76

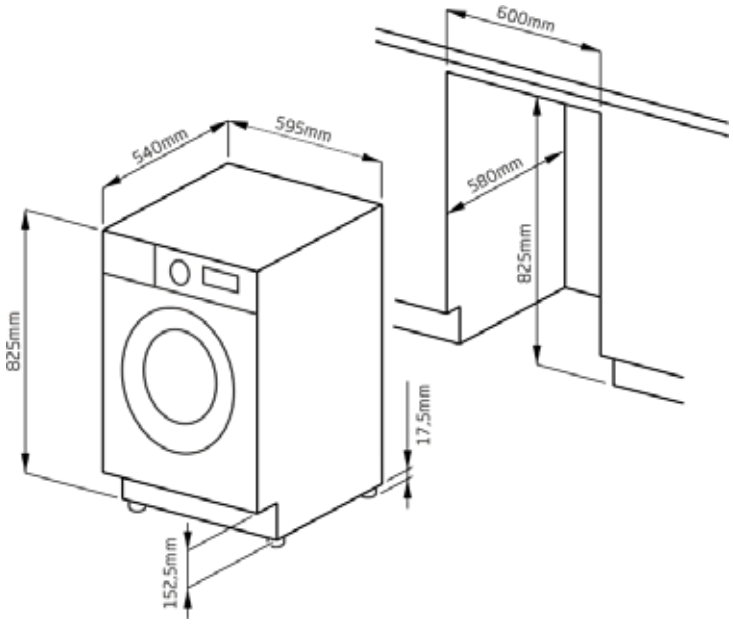

LAVAVAJILLAS

Amica

for living

Tu Vajilla perfecta con Amica

Auto Door

Conveniente, ahorra energía y es higiénico para la cocina. Auto Door elimina la necesidad de secar los platos, olvida los trapos y secar a mano. La apertura automática de la puerta ayuda a secar la vajilla de forma natural, rápida y completa sin ninguna intervención.

Turbo Dry

Los sistemas modernos de secado mejoran notablemente la eficacia del último ciclo de secado. El vapor no se acumula dentro del aparato, dejando la vajilla perfectamente seca y brillante, sin restos de suciedad ni manchas.

Tercera Bandeja

La tercera bandeja sustituye al clásico cesto de cubiertos, optimizando el espacio y dejando toda la cavidad libre para toda tu vajilla.

Programación diferida 24 horas

El lavavajillas puede comenzar a funcionar cuando lo desee, con un retraso de hasta 24 horas. Aprovechando de esta manera las horas con menor consumo energético.

Zone Wash

Ahora podrás poner en marcha un programa de lavado cuando solamente tengas una cesta llena. Esta función garantiza el ahorro de tiempo y de dinero.

AquaStop

Si ocurre un mal funcionamiento, una válvula especial en la manguera de entrada cortará automáticamente el suministro de agua para evitar inundaciones.

Lavado Extra rápido

Disfruta de un lavado extra rápido para esas ocasiones especiales o cuando tienes poco tiempo.

Hot Air Drying

¡Se ha acabado llenar la cocina de platos húmedos, recién sacados del lavavajillas! Con el Sistema de Aire Caliente el secado se produce por condensación: el agua depositada en la vajilla, todavía caliente tras el último aclarado, se somete a una alta temperatura y se evapora. El interior del lavavajillas y el aire que circula están tan calientes que la vajilla se seca. Un lavado y secado perfectos, con total comodidad.

Programas Automáticos

Estos programas especiales ajustan la intensidad y los parámetros del lavado al nivel de suciedad de sus platos.

Media Carga

No tienes que esperar hasta que el lavavajillas esté lleno para ponerlo en marcha. Carga una cesta o las dos a la mitad y el rociado por aspersión funcionará alternamente (modo secuencial). Este programa garantiza el ahorro de tiempo y dinero.

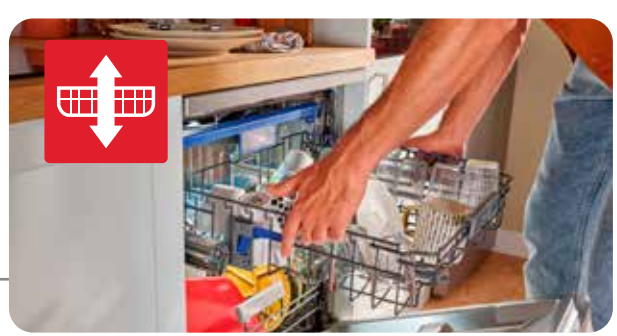

Sistema Up&Down

La cesta superior se ajusta fácilmente en altura, sin tener que desprenderla de las guías.

ADW6350ADX / Color Inox - Cod: 0003M215

Lavavajillas 60 cm

85 x 59,8 x 59,8 cm

- » Capacidad: **15 servicios - AutoDoor**
- » **Tercera bandeja**
- » **Touch Control** - **Display LED** Blanco
- » **8 Programas y 5 temperaturas**
- » **3 Programas Automáticos**
- » **Programa Rápido de 14 minutos**
- » **Turbo Dry - ZoneWash**
- » Descalcificador Electrónico
- » **Inicio diferido 1-24h - Aquazone**
- » Sensor de Turbiedad - **Secado Extra**
- » **Cesta superior Regulable en Altura Up&Down**
- » Cuba de Acero Inoxidable
- » Motor BLDC - Triple Filtrado
- » Sistema de Seguridad **Antidesbordamiento**
- » Consumo energía anual por 100 ciclos: 86 kWh
- » Consumo de agua por ciclo: 9 L

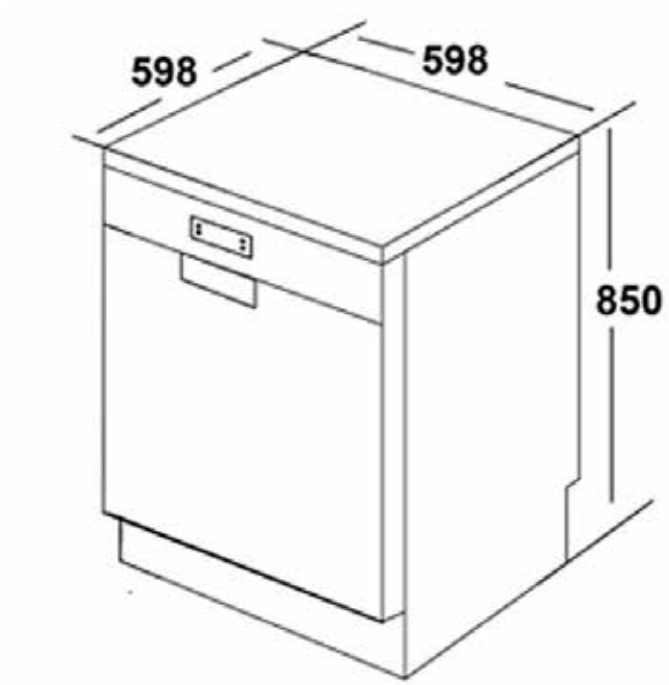

Amica

ADW6300W / Color Blanco - Cod: 0003M214

Lavavajillas 60 cm

85 x 59,8 x 59,8 cm

- » Capacidad: **13 servicios - Tercera bandeja**
- » **Touch Control** - Display LED Blanco
- » **8 Programas y 5 temperaturas**
- » **3 Programas Automáticos**
- » **Programa Rápido de 30 minutos**
- » **Media Carga** con 3 niveles
- » Descalcificador Electrónico
- » **Inicio diferido 1-24h - Aquazone**
- » **Secado Activo** por intercambiador de Calor
- » Sensor de Turbiedad - **Secado Extra**
- » **Cesta superior Regulable en Altura Up&Down**
- » Cuba de Acero Inoxidable
- » Sistema de Seguridad **Antidesbordamiento**
- » Triple Filtrado
- » Consumo energía anual por 100 ciclos: 94 kWh
- » Consumo de agua por ciclo: 9 L

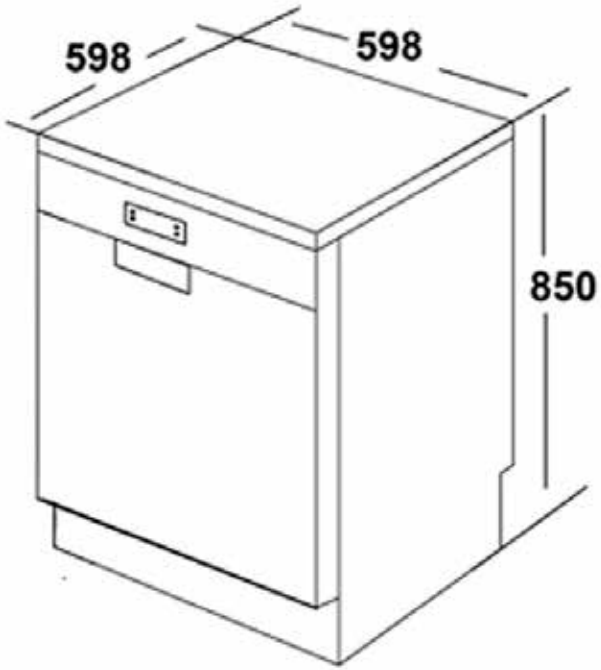

ADW6200W / Color Blanco - Cod: 0003M213

Lavavajillas 60 cm

85 x 59,8 x 59,8 cm

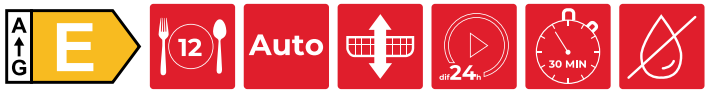

- Capacidad: **12 servicios - Media carga**
- **Display LED** Blanco - 6 Botones
- **5 Programas y 4 temperaturas**
- **Programa Rápido de 30 minutos**
- **Programa Higiene 70°C**
- Descalcificador Electrónico
- **Inicio diferido 1-24h**
- **Bloqueo de Niños**
- Dispensador Detergente Deslizante
- **Cesta superior Regulable en Altura Up&Down**
- Cesta Inferior con Varillas plegables
- Sistema de Seguridad **Antidesbordamiento**
- Triple Filtrado
- Consumo energía anual por 100 ciclos: 92 kWh
- Consumo de agua por ciclo: 12 L

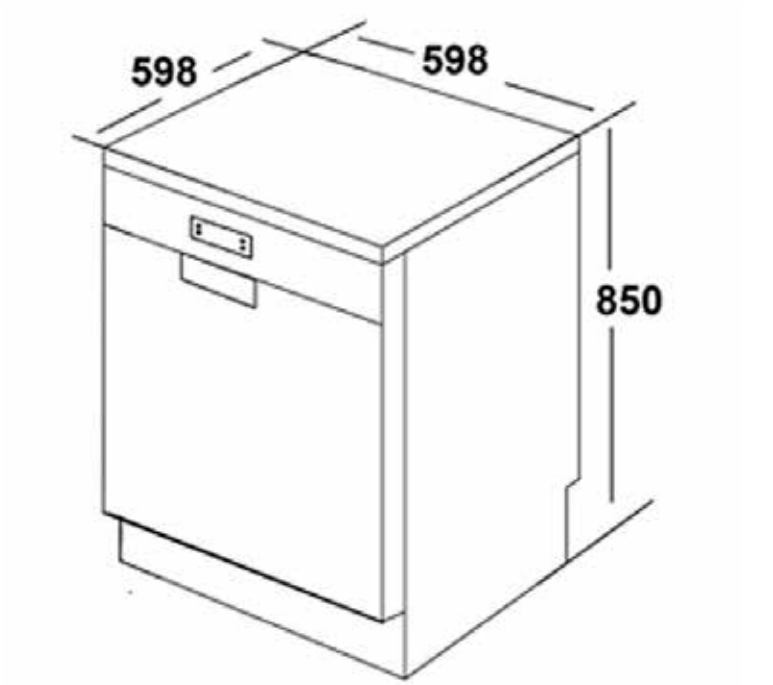

Amica

ZIM676.1S / Integrable - Cod: 0003M204

Lavavajillas 60 cm

82-87 x 60 x 58 cm

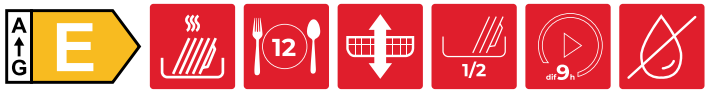

- » Capacidad: **12 servicios - Hot Air Drying**
- » Control Electrónico con Leds de control 4 botones
- » **6 Programas y 5 Temperaturas**
- » Descalcificador Electrónico
- » **Inicio diferido 3-6-9h - Media Carga**
- » **Programa Rápido de 30 minutos**
- » **Cesta superior Regulable en Altura Up&Down**
- » Cesta Inferior con Varillas plegables
- » Sistema de Seguridad **Antidesbordamiento**
- » Triple Filtrado
- » **Full Aquastop** Electrónico
- » Consumo energía anual por 100 ciclos: 92 kWh
- » Consumo de agua por ciclo: 11 L

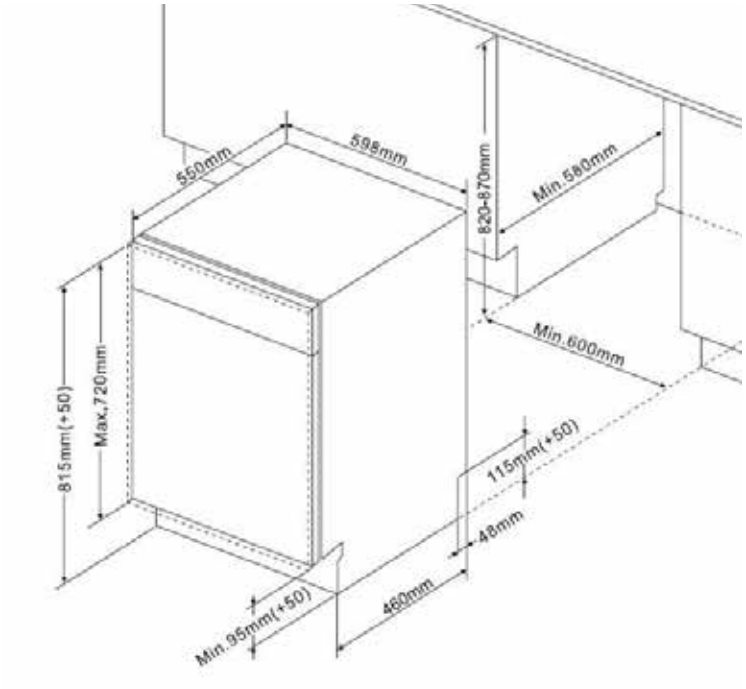

ZIM456 / Integrable - Cod: 0003M212

Lavavajillas 45 cm

82-87 x 45 x 58 cm

- » Capacidad **9 servicios - Media carga**
- » Control Electrónico 4 botones
- » **5 Programas y 4 Temperaturas**
- » Panel Pintado Silver
- » **Inicio diferido 3-6-9h**
- » Descalcificador Electrónico
- » **Programa Rápido de 30 minutos**
- » **Cesta superior Regulable en Altura Up&Down**
- » Cesta Inferior con Varillas plegables
- » Cuba de Acero Inoxidable
- » **Aqua Stop**
- » Consumo energía anual por 100 ciclos: 70 kWh
- » Consumo de agua por ciclo: 9 L

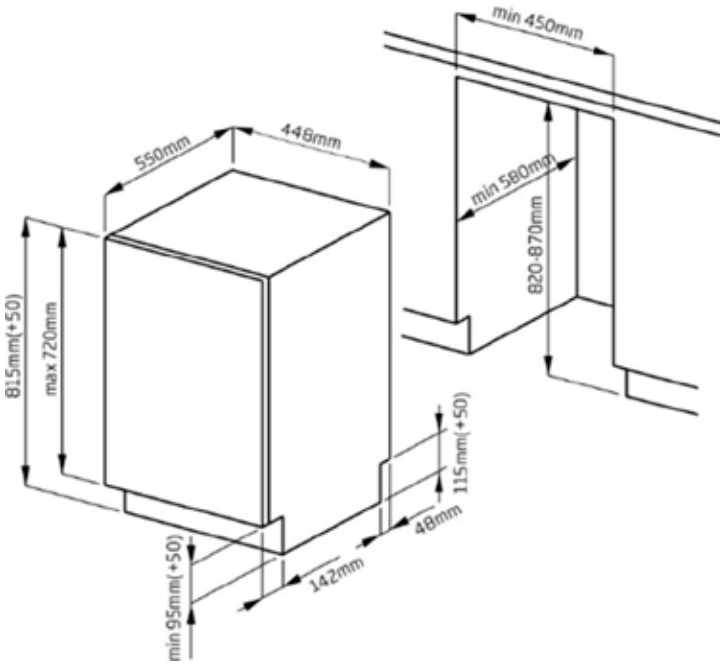

PLACAS

Amica

for living

Cocina como un profesional con Amica

Flex Bridge

Función puente para unificar dos zonas y amplificar la zona de cocción y con ello las posibilidades para todas tus elaboraciones.

Control automático de ebullición

Ideal para preparar aquellos platos que hay que llevar a ebullición rápidamente y después cocinar a fuego lento. Gracias a esta función, la temperatura de la zona de cocción se reduce de forma automática transcurrido el tiempo especificado.

Control Táctil Slider

La regulación fluida de la potencia de cocción sustituye el anterior selector de niveles de potencia. Esta tecnología avanzada ofrece una mayor comodidad y facilidad de uso. Basta con deslizar el dedo para seleccionar la potencia deseada.

Programas predefinidos de cocción

Tres programas predefinidos, que te permiten seleccionar rápidamente las opciones de temperatura para cocinar los platos más habituales. La temperatura de 42°C es ideal para fundir mantequilla o chocolate, 70°C para calentar sopas y salsas y 94°C para cocer arroz o pasta. De esta forma puedes elegir rápidamente lo que necesites y disfrutar de la cocina.

Detección del recipiente

Gracias a esta función, la zona de cocción no se activa mientras no se coloque la olla.

Bloqueo infantil

La función de bloqueo infantil impide que los niños puedan encender el aparato o cambiar sus ajustes de forma accidental.

Stop&Go

¿Estás en plena faena y tienes que salir de la cocina un momento? Gracias a la función Stop&Go puedes suspender la cocción. La placa grabará los ajustes para que puedas restaurarlos con un clic cuando estés listo.

Temporizador

Con el temporizador podrás programar por separado el tiempo de cocción en cada zona (hasta 99 minutos), así te será mucho más fácil preparar varios platos a la vez. Finalizado el tiempo programado, la zona de cocción se apagará de forma automática y sonará una señal de aviso.

API6420FLEXI / Sin Marco - Cod: 0013M219

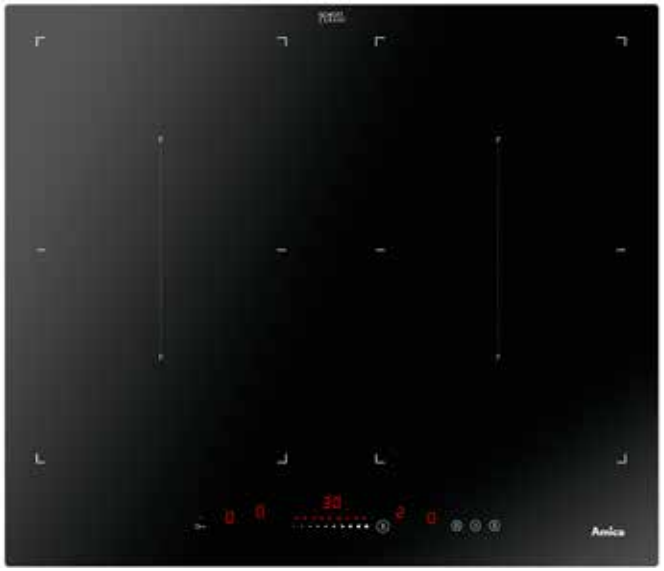

Flex Inducción 60 cm

57,6 x 51,8 x 5,5 cm

- » **4 Zonas** - **Función Bridge**
- » **9 Niveles de potencia** - Potencia total: **7.400 W**
- » Control **Táctil Slider**
- » 4 Zonas: - 22x19 cm (3.5 kW) con Booster / 2 Zonas Bridge 22x39 cm (3.5/5.5 kW) con Booster
- » Autodetección de recipiente
- » **Bloqueo infantil**
- » **Control automático de ebullición**
- » **Stop&Go**
- » **Temporizador**
- » Indicador de calor residual

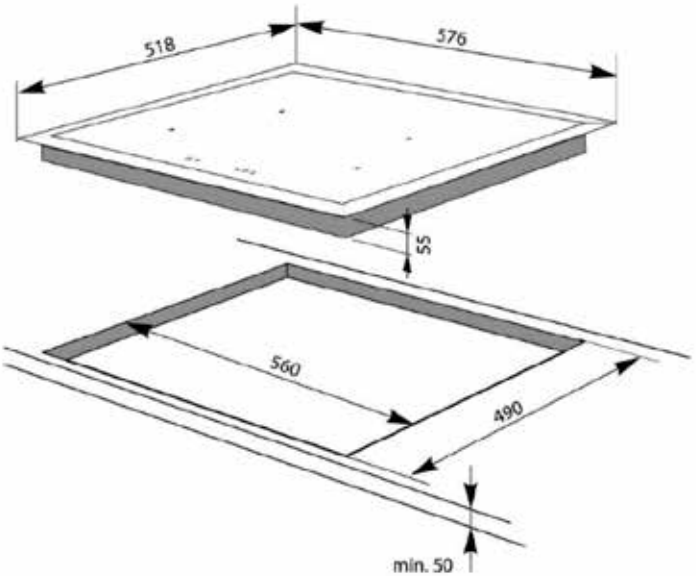

Amica

APV6310 / Sin Marco - Cod: 0013M215

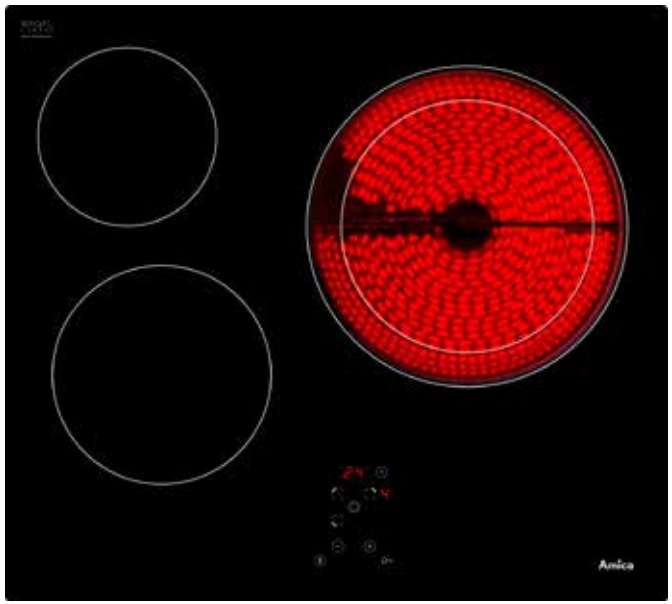

Vitrocerámica 60 cm

59 x 52 x 5,5 cm

- **3 Zonas** - 1 **Gigante doble** de **27 cm**
- **9 Niveles de potencia** - Potencia total: **5.700 W**
- 3 Zonas: 1 de 27/21 cm Ø (2.7/2.4 kW) -1 de 18 cm Ø (1.8 kW) -1 de 14 cm Ø (1.2 kW)
- **Control automático de ebullición**
- **Temporizador**
- **Mandos táctiles**
- Función HiLight para todas las zonas
- **Bloqueo infantil** e indicador de calor residual

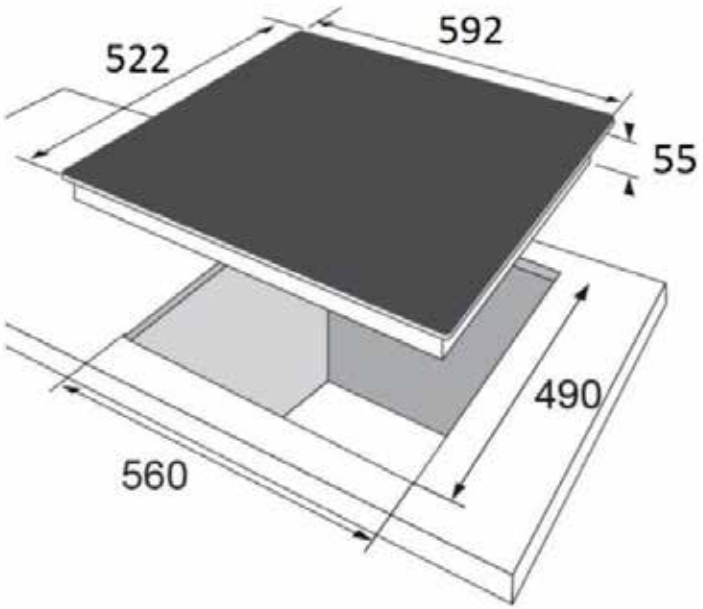

CEMEVISA
A tu lado desde 1963

APV6400 / Sin Marco - Cod: 0013M214

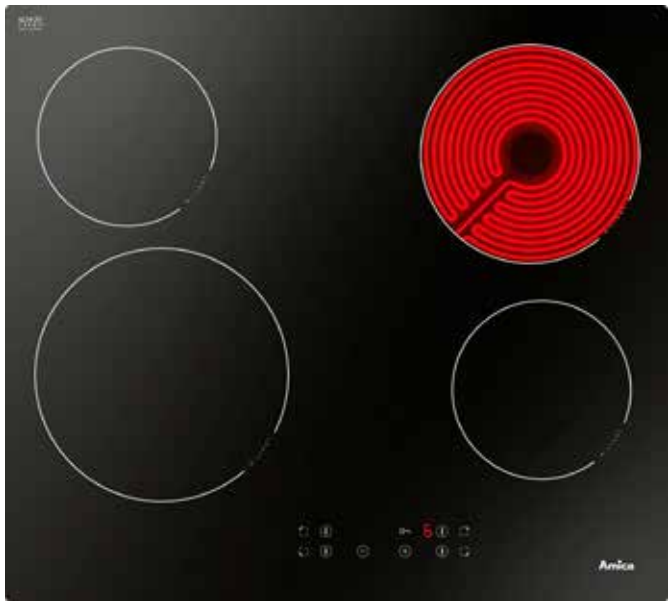

Vitrocerámica 60 cm

59,2 x 52,2 x 5,5 cm

- **4 Zonas** - Potencia total: **6.500 W**
- 4 Zonas: 1 de 21 cm Ø (2.3 kW) -1 de 18 cm Ø (1.8 kW) -2 de 14.5 cm Ø (1.2 kW)
- **9 Niveles de potencia** - **Temporizador**
- **Mandos táctiles**
- Función HiLight para todas las zonas
- **Bloqueo infantil** e indicador de calor residual
- **Control automático de ebullición**

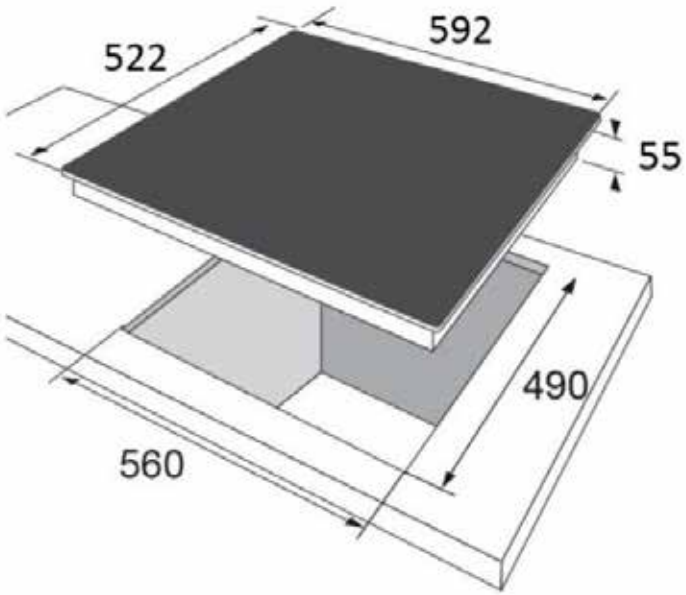

HORNOS

Amica

for living

Recetas deliciosas con Amica

Guías telescópicas 75% extraíbles con autofreno

Hemos conseguido un nivel aún mayor de seguridad gracias a las nuevas guías telescópicas 75 % extraíbles. Podrás acceder fácilmente incluso a los recipientes más pesados. Esta solución reduce sensiblemente el riesgo de sufrir quemaduras y facilita la extracción de los recipientes del interior del horno.

Precalentamiento rápido 4 min

Esta función permite alcanzar la temperatura deseada del horno en un tiempo récord. Para alcanzar 150°C sólo se necesitan 4 minutos, un 20% menos de lo habitual. Así podrás concentrarte en cocinar, en lugar de perder el tiempo esperando que el horno se caliente.

Limpieza Pirolítica

La pirólisis es una función de limpieza automática por descomposición de sustancias orgánicas bajo el efecto del calor. El interior del horno se calienta a 490° aproximadamente para eliminar las partículas especialmente persistentes. De esta forma, las sustancias quemadas y la suciedad se transforman en ceniza, fácil de limpiar con un paño húmedo.

Limpieza Vapor

La superficie extralisa del esmalte permite una limpieza muy rápida y fácil. Lo único que tienes que hacer es verter medio litro de agua en la bandeja, introducirla en el interior del horno, ajustando la temperatura a 50° y el tiempo a 30 minutos. Cuando el vapor del agua ablande la suciedad, podrás limpiar fácilmente el interior del horno con un paño húmedo.

Pantalla LED Táctil con control de tiempo

Garantiza el control de tiempo de cocción y también es posible establecer el tiempo cuando el horno debe apagarse.

Mandos Escamoteables

Los mandos giratorios, elegantes y ergonómicos, permiten mantener el panel de control limpio. Los elementos protegidos no se ensucian y el panel de control permanece siempre limpio y operativo.

Iluminación

La iluminación del fondo del horno permite una visión perfecta de los alimentos que se están cocinando.

Desmontado fácil de la puerta

Gracias a este nuevo sistema podrás extraer fácilmente el cristal de la puerta del horno sin necesidad de desmontar toda la puerta. Solamente hay que soltar dos grapas en la parte superior de la puerta. Puede hacerlo cualquiera ya que no se requiere el uso de herramientas. De esta forma, la limpieza del horno resulta más fácil que nunca.

CoolDoor4/3

Garantiza una temperatura exterior del cristal segura para el usuario, contribuyendo a una mayor seguridad.

Descubre las funciones de los Hornos Amica

- Ventilador + resistencia superior + resistencia inferior
- Grill para preparación de filetes, salchicas, pinchos
- Super Grill: grill + resistencia superior para preparación de asados de carne de gran tamaño
- Turbo Grill: ventilador + grill
- Descongelación
- Resistencia inferior para hornear las bases de las tartas y pasteles
- Grill + ventilador: precalentamiento rápido (150°C en 4 minutos)
- Resistencia superior/tostador para dorar la parte superior de los pasteles
- Aire caliente + resistencia inferior para preparación de pizzas
- Aire caliente/ventilador + resistencia circular para preparación de pasteles en dos niveles a la vez; y mayor rapidez para descongelar alimentos
- Resistencia superior + grill + ventilador
- Resistencia superior + resistencia inferior para horneado de forma convencional

Sorprende con tus Recetas

Amica

AHP7542X / Acero Inox - Cod: 0009M232

Horno Pirolitico Multifunción

57,6 x 51,8 x 5,5 cm

A+

- » Alto: 60 cm - Apertura abatible
- » Acero Inox Antihuellas - **Guía telescópica 75%**
- » **Display grande** LED Rojo - Programador Tsr
- » **Control táctil** - **Mandos escamoteables**
- » **Multifunción 9**: Precalentamiento rápido - Superior + Inferior + Ventilador - ECO Superior + Inferior + Ventilador + Grill - Grill - SuperGrill (Superior + Grill) - Descongelar - Inferior - Superior + Grill + Ventilador - Convencional Superior + Inferior
- » Temperatura máxima 250°C - 5 Alturas horneado
- » **Limpieza Pirolitica y Steam Clean**
- » Luz independiente - Raíles estándar
- » **Puerta Fría 4 Cristales** - Cristal Frontal frío 43°C
- » **Puerta desmontable** fácil limpieza
- » Tabla de recetas en la puerta - Capacidad: **65 l**
- » **Accesorios**: Bandeja profunda y Rejilla

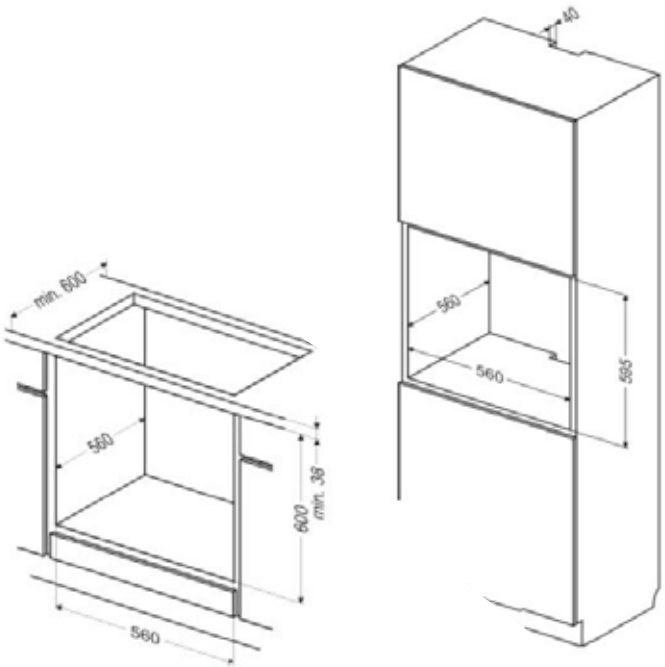

AHM6542X / Acero Inox - Cod: 0009M231

Horno Multifunción

59,5 x 59,5 x 57,5 cm

A

- » Alto: 60 cm - Apertura abatible
- » Acero Inox Antihuellas - **Guía telescópica 75%**
- » **Display grande** LED Rojo - Programador Ts
- » **Control táctil** - **Mandos escamoteables**
- » **Multifunción 11**: Precalentamiento rápido - Superior + Inferior + Ventilador - ECO Superior + Inferior + Ventilador + Grill - Grill - SuperGrill (Superior + Grill) - Descongelar - Inferior - **Pizza** Resistencia circular + Inferior - Resistencia circular - ECO Resistencia circular - Superior + Grill + Ventilador - Convencional Superior + Inferior
- » Temperatura máxima 250°C - 5 Alturas horneado
- » Luz independiente - Raíles estándar
- » **Limpieza Steam Clean** - Puerta Fría 3 cristales
- » **Puerta desmontable** fácil limpieza
- » Tabla de recetas en la puerta - Capacidad: **65 l**
- » **Accesorios**: Bandeja profunda y Rejilla

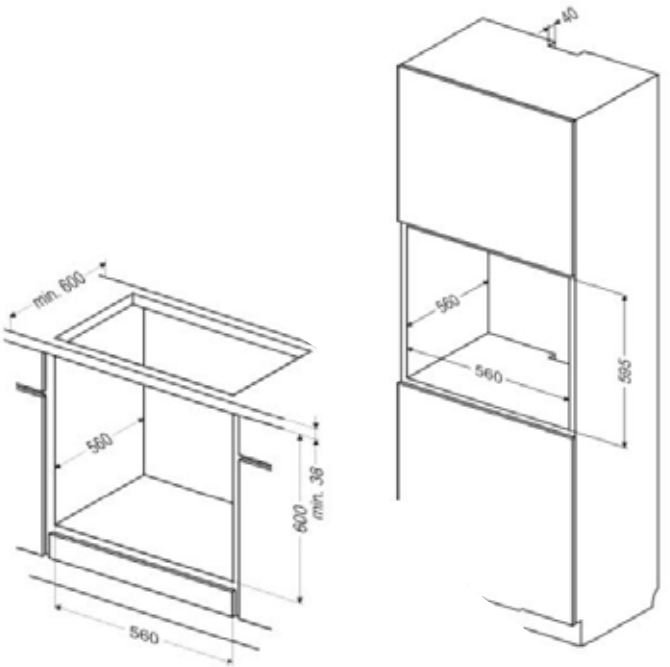

Amica

AHM6322X / Acero Inox - Cod: 0009M230

Horno Multifunción

59,5 x 59,5 x 57,5 cm

» Alto: 60 cm - Apertura abatible
» Acero Inox Antihuellas - Programador Ms
» Control con **mandos fijos**
» **Multifunción 9**: Precalentamiento rápido - Superior + Inferior + Ventilador - ECO Superior + Inferior + Ventilador + Grill - Grill - SuperGrill (Superior + Grill) - Descongelar - Inferior - Superior + Grill + Ventilador - Convencional Superior + Inferior
» Temperatura máxima 250°C - 5 Alturas horneado
» Funciones adicionales: Luz independiente
» Tabla de recetas en el interior de la puerta
» **Limpieza Steam Clean** - Raíles estándar
» Luz independiente - 3 Cristales en la puerta
» **Puerta desmontable** fácil limpieza
» Capacidad: **65 l**
» **Accesorios**: Bandeja profunda y Rejilla

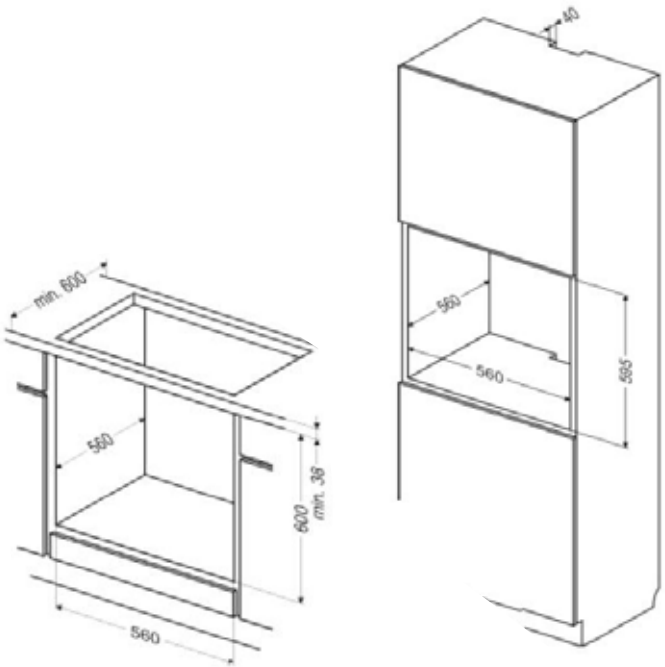

kc kitchen
CEMEVISA
A tu lado desde 1963

AHS6112X / Acero Inox - Cod: 0009M229

Horno Convencional

59,5 x 59,5 x 57,5 cm

» Alto: 60 cm - Apertura abatible
» Acero Inox Antihuellas
» Control con **mandos fijos**
» **Convencional 5**: Grill - Superior - Inferior - Convencional Superior + Inferior - Convencional ECO Superior + Inferior
» Temperatura máxima 250°C
» 5 Alturas de horneado
» Funciones adicionales: Luz independiente
» Tabla de recetas en el interior de la puerta
» **Limpieza Steam Clean**
» Puerta Fría 3 cristales - Raíles estándar
» **Puerta desmontable** fácil limpieza
» Capacidad: **70 l**
» **Accesorios**: Bandeja profunda y Rejilla

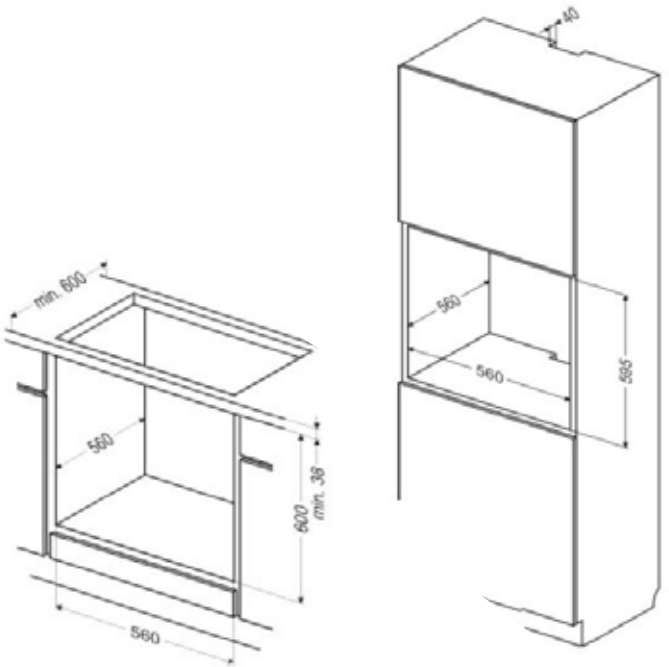

MICROONDAS

Amica

for living

Descubre la Versatilidad con Amica

MultiWave

Este sistema especial de distribución de las microondas garantiza un calentamiento homogéneo de los alimentos.

Combi Grill

La función Combigrill, que permite cocinar combinando la función microondas con grill, es especialmente útil para preparar arroces, gratinados, patatas asadas o aves. De esta forma, los alimentos se cocinan por dentro y el exterior adquiere una deliciosa textura crujiente.

Control mecánico

Te gustaría poder manejar tu microondas con facilidad, sin perder el tiempo con los complicados paneles de control electrónico? Ajusta el tiempo de funcionamiento con un cómodo mando giratorio. Es un sistema muy fácil de usar y duradero y además fácil de limpiar, gracias a un diseño sencillo y elegante.

Descongelación por tiempo

La descongelación por tiempo es mucho más rápida que los métodos tradicionales y además destruye las bacterias.

Grill

Ideal cuando, de repente, se te antoja un asado. Permite reducir el tiempo de preparación en comparación con el grill tradicional.

Interior de Acero Inoxidable

Gracias al interior de acero inoxidable, la limpieza del microondas resulta muy fácil, lo que permite evitar la acumulación de la suciedad.

Amica

AMMB20M1GI / Integrable - Cod: 1425M206

Microondas con Grill

38,8 x 59,5 x 34,4 cm

- » Integrable con marco - Mueble Columna
- » Acero INOX - Apertura lateral izquierda
- » Alto 39 cm - Capacidad: **20 litros**
- » **5 Potencias**
- » Temporizador 30 min
- » Potencia microondas **800 W**
- » Potencia Grill cuarzo **1000 W**
- » Parrilla de metal
- » **Función combi** (micro+grill)
- » Descongelación por tiempo y peso
- » Interior en acero inoxidable
- » **Plato** giratorio de **245 mm** de diámetro

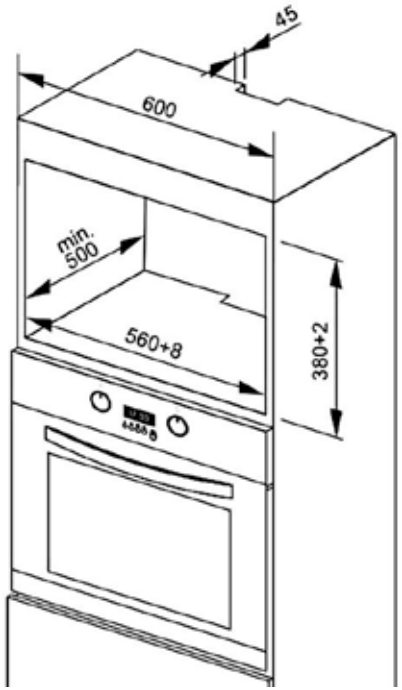

SOLO EL MEJOR EQUIPO PUEDE DAR EL MEJOR SERVICIO

Amica for living

Teléfono Servicio técnico:
91 07 70 947

CONTARAS CON:

Una extensa red de centros de Asistencia Técnica

Garantía de 2 años

Técnicos altamente cualificados para garantizar siempre el mejor servicio.

Amica

for living